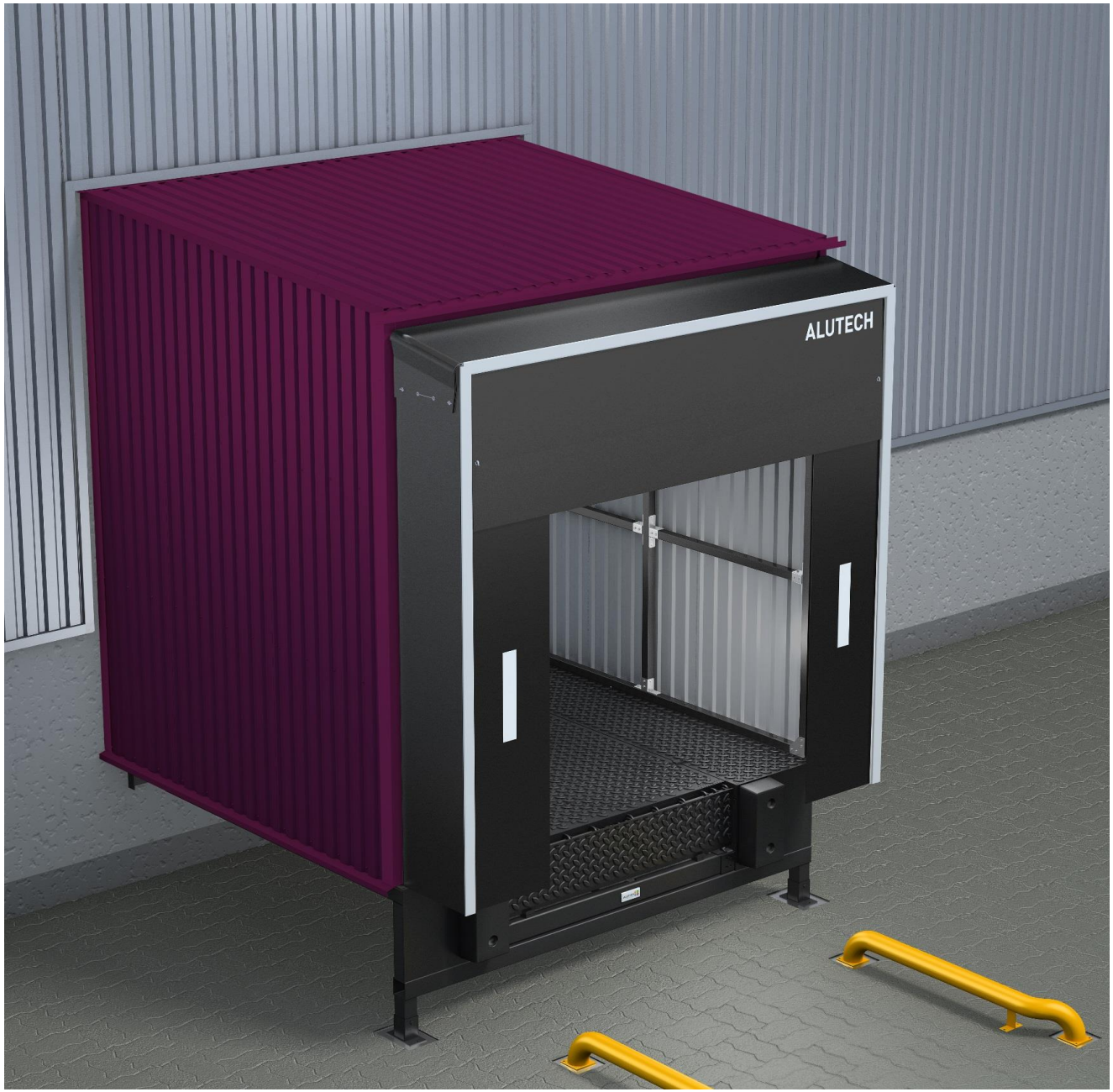

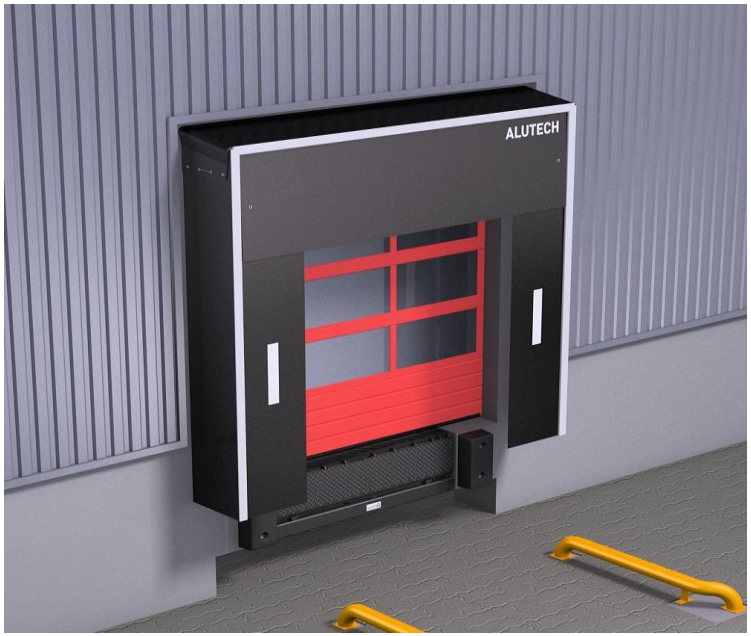

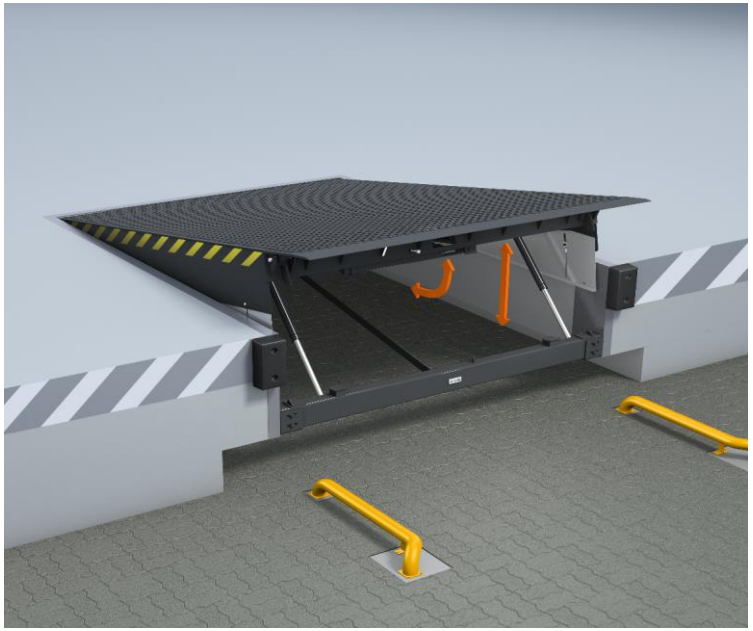

Действует с 03.03.2022

РОЗНИЧНЫЙ ПРАЙС-ЛИСТ ПО ПЕРЕГРУЗОЧНОМУ ОБОРУДОВАНИЮ (РФ)

АЛЮТЕХ
Группа компаний

Все цены указаны в российских рублях с НДС

Систему скидок запрашивайте в региональном представительстве ГК "Алютех"

СОДЕРЖАНИЕ

Герметизатор проема **Alutech DSF** занавесочного типа со складной алюминиевой рамой	3
Электрогидравлическая уравнительная платформа с поворотной аппарелью **Alutech SL**	4
Электрогидравлическая уравнительная платформа с выдвижной аппарелью **Alutech TL**	5
Механическая уравнительная платформа с поворотной аппарелью **Alutech MSL**	6
Перегрузочная площадка **Alutech PSL**	7
Перегрузочная площадка **Alutech PTL**	8
Перегрузочный тамбур **Alutech DH**	9
Дополнительное оборудование **Alutech**	10

ГЕРМЕТИЗАТОР ПРОЕМА ALUTECH DSF

ЗАНАВЕСОЧНОГО ТИПА СО СКЛАДНОЙ АЛЮМИНИЕВОЙ РАМОЙ

Стандартные размеры		Ширина NW, мм	
Высота NH, мм	3 400	3 400	
		147 055р.	158 819р.
Глубина, мм		600	900
Длина верхнего тента, мм		1000	
Цвет		черный	
Боковой тент, мм		600	
Парковочные сигнальные полосы		белые	

Опции	Ед. изм.	Цена
Специальная высота до 3 400 мм (**min 2 000 мм**)*	за каждые 100 мм	0р.
Специальная высота свыше 3 400 мм (**max 4 500 мм**)*	за каждые 100 мм	2 823р.
Специальная ширина до 3400 мм (**min 2 000 мм**)*	за каждые 100 мм	0р.
Специальная ширина свыше 3 400 мм (**max 4 500 мм**)*	за каждые 100 мм	2 823р.
Боковые тенты шириной **700 мм**	м.п.	3 487р.
Верхний тент длиной **1 200 мм**	шт.	17 712р.
Верхний тент длиной **1 500 мм**	шт.	23 863р.
Нанесение цифр на вехний тент (высота цифр **400 мм**, цвет **белый**), цена за символ	шт.	2 990р.
Верхний тент без разрезов	шт.	0р.
Комплект крепления SHH-1 (для пористых материалов)	шт.	2 485р.
Комплект крепления SHH-2 (для полнотелых материалов)	шт.	784р.
Комплект крепления SHH-3 (для профлиста и мет. каркаса)	шт.	975р.

*Специальные размеры с шагом 100 мм.

ЭЛЕКТРОГИДРАВЛИЧЕСКАЯ УРАВНИТЕЛЬНАЯ ПЛАТФОРМА С ПОВОРОТНОЙ АППАРЕЛЬЮ
ALUTECH SL

АЛЮТЕХ
Группа компаний

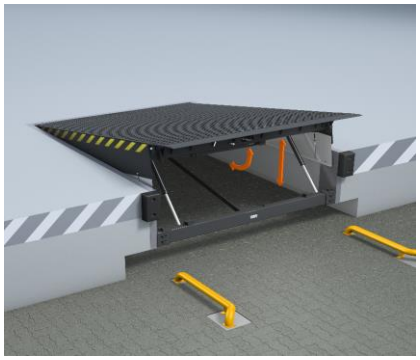

Стандартный комплект поставки
Динамическая нагрузка **60 кН** (6 тонн)
Длина аппарели **400 мм**
Цвета **RAL9017** (черный), **RAL7016** (серый), **RAL5002** (синий)
Блок управления **CUL01 400 В**
Гидравлическое масло **до -15 °С**
Толщина основного листа **6/8 мм**
Толщина аппарели **12/14 мм**
Два основных подъемных цилиндра
Длина кабелей питания гидростанции **7/10 м**
Мощность электродвигателя **0,75 кВт**
Рабочее давление **120 бар**

NL - заказная длина, мм
NW - заказная ширина, мм
LH - заказная высота, мм
Размер эффективной рабочей зоны
A - вверх, мм
B - вниз, мм

Дополнительные опции	Цена
Аппарель со скосами **2x125 мм**	4 069р.
Аппарель сегментированная **2x125 мм**	22 197р.
Низкотемпературное масло до **- 40 °С**	7 954р.
Покраска в нестандартный цвет по каталогу **RAL**	23 676р.
Датчик положения секционных ворот	10 086р.
Удлинение кабелей питания гидростанции **+3 м**	3 022р.

						Наценка за тип монтажа (к цене модели S)		
NL	**NW**	**LH**	**A**	**B**	**S (базовая)**	**W**	**C**	**B**
2 000	1 750	600	265	295	538 062р.	37 664р.	40 355р.	75 329р.
	2 000				542 133р.	37 949р.	40 660р.	75 899р.
	2 250				588 931р.	41 225р.	44 170р.	82 450р.
2 300	1 800	600	320	280	549 650р.	не доступны		
	2 000				554 380р.			
2 500	1 750	600	325	295	559 151р.	39 141р.	41 936р.	78 281р.
	2 000				563 395р.	39 438р.	42 255р.	78 875р.
	2 250				612 185р.	42 853р.	45 914р.	85 706р.
3 000	1 750	700	390	290	582 840р.	40 799р.	43 713р.	81 598р.
	2 000				587 601р.	41 132р.	44 070р.	82 264р.
	2 250				630 099р.	44 107р.	47 257р.	88 214р.
3 500	1 750	800	450	390	638 050р.	44 664р.	47 854р.	89 327р.
	2 000				639 348р.	44 754р.	47 951р.	89 509р.
	2 250				689 680р.	48 278р.	51 726р.	96 555р.
4 000	1 750	900	510	390	688 784р.	48 215р.	51 659р.	96 430р.
	2 000				693 915р.	48 574р.	52 044р.	97 148р.
	2 250				751 063р.	52 574р.	56 330р.	105 149р.
4 500	1 750	900	570	380	738 688р.	51 708р.	55 402р.	103 416р.
	2 000				744 460р.	52 112р.	55 835р.	104 224р.
	2 250				803 172р.	56 222р.	60 238р.	112 444р.

Модель S (базовая)

Простая и быстрая установка на окончательном этапе строительства. Монтаж осуществляется сваркой заднего уголка платформы и кронштейнов крепления передней опорной балки с уголками приямка.

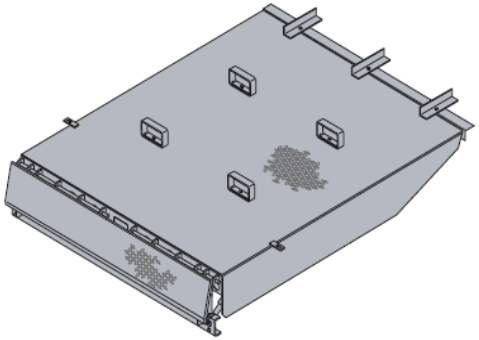

Модель W

Платформа имеет самоподдерживающую раму с уголками по бокам и сзади. Уголки платформы располагаются на приямке и привариваются к его металлическому обрамлению. Монтаж осуществляется на конечном этапе строительства.

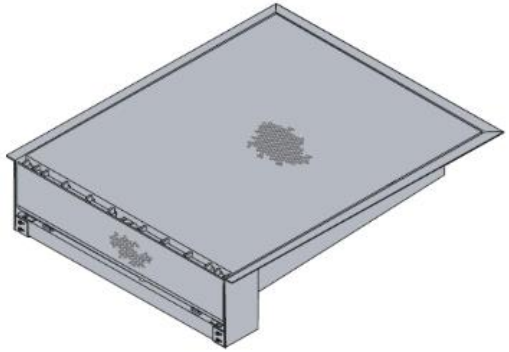

Модель C

Конструкция платформы аналогична модели W. Дополнительно имеет регулировочные болты для установки по уровню и анкеры по периметру для сварки с арматуреой приямка. Позволяет осуществить заливку окончательного пола высотой до 100мм.

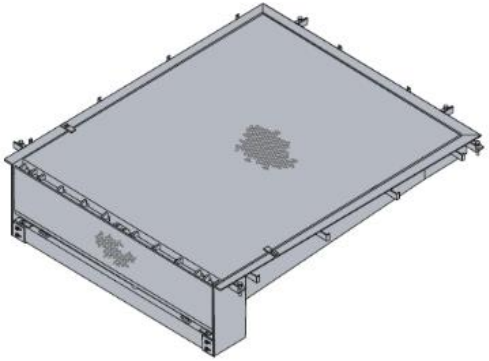

Модель B

Каркас платформы представляет собой металлическую опалубку и позволяет осуществить заливку бетона после монтажа платформы. По периметру имеются анкеры для крепления к арматуре. Не требует предварительной подготовки приямка и может быть использована на начальном этапе строительства объекта.

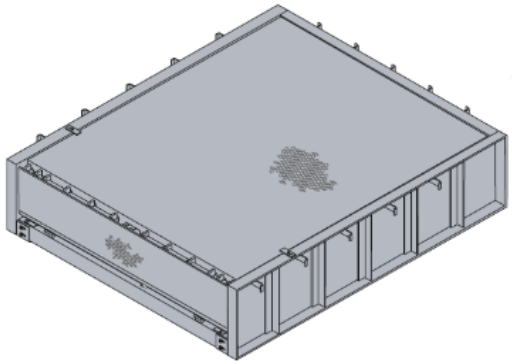

ЭЛЕКТРОГИДРАВЛИЧЕСКАЯ УРАВНИТЕЛЬНАЯ ПЛАТФОРМА С ВЫДВИЖНОЙ АППАРЕЛЬЮ
ALUTECH TL

АЛЮТЕХ
Группа компаний

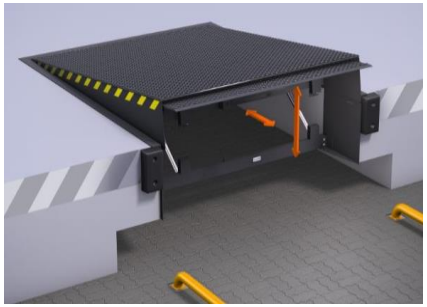

Стандартный комплект поставки
Динамическая нагрузка - **60 кН** (6 тонн)
Длина аппарели - **500 мм**
Цвета: **RAL9017** (черный), **RAL7016** (серый), **RAL5002** (синий)
Блок управления - **CUL11 3~400 В**
Гидравлическое масло **до -15 °С**
Толщина основного листа - **8/10 мм**
Толщина аппарели - **12/14 мм**
Два основных подъемных цилиндра
Длина кабелей питания гидростанции - **7/10 м**
Мощность электродвигателя - **1,5 кВт**
Рабочее давление - **150 бар**

NL - заказная длина, мм
NW - заказная ширина, мм
LH - заказная высота, мм
Размер эффективной рабочей зоны
A - вверх, мм
B - вниз, мм

Дополнительные опции	Цена
Аппарель со скосами **2x125 мм**	4 069р.
Сегментированная аппарель **2x140 мм**	37 955р.
Аппарель длиной **1000 мм**	46 877р.
Низкотемпературное масло до **- 40 °С**	7 954р.
Покраска в нестандартный цвет по каталогу **RAL**	23 676р.
Датчик положения секционных ворот	10 086р.
Удлинение кабелей питания гидростанции (**+3 м**)	3 304р.

								Наценка за тип монтажа (к цене модели S)		
NL	**NW**	**LH**	**LL**				**S (базовая)**	**W**	**C**	**B**
			500		**1000**					
			A	**B**	**A**	**B**				
2 000	1 750	600	270	280	340	330	683 206р.	47 824р.	51 240р.	95 649р.
	2 000						660 123р.	46 209р.	49 509р.	92 417р.
	2 250						711 484р.	49 804р.	53 361р.	99 608р.
2 500	1 750	600	330	270	400	295	716 856р.	50 180р.	53 764р.	100 360р.
	2 000						710 800р.	49 756р.	53 310р.	99 512р.
	2 250						766 849р.	53 679р.	57 514р.	107 359р.
3 000	1 750	700	380	330	460	370	750 531р.	52 537р.	56 290р.	105 074р.
	2 000						744 501р.	52 115р.	55 838р.	104 230р.
	2 250						836 455р.	58 552р.	62 734р.	117 104р.
3 500	1 750	800	455	375	530	420	864 429р.	60 510р.	64 832р.	121 020р.
	2 000						839 115р.	58 738р.	62 934р.	117 476р.
	2 250						906 060р.	63 424р.	67 955р.	126 848р.
4 000	1 750	900	515	435	580	470	900 638р.	63 045р.	67 548р.	126 089р.
	2 000						910 722р.	63 751р.	68 304р.	127 501р.
	2 250						982 532р.	68 777р.	73 690р.	137 554р.
4 500	1 750	900	575	370	650	390	937 227р.	65 606р.	70 292р.	131 212р.
	2 000						934 667р.	65 427р.	70 100р.	130 853р.
	2 250						976 299р.	68 341р.	73 222р.	136 682р.

Модель S (базовая)

Простая и быстрая установка на окончательном этапе строительства. Монтаж осуществляется сваркой заднего уголка платформы и кронштейнов крепления передней опорной балки с обрамлением приямка.

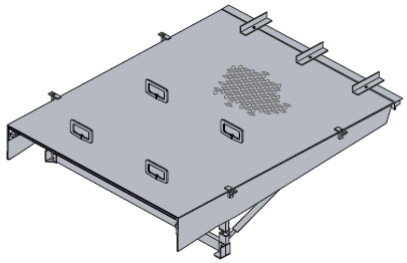

Модель W

Платформа имеет самоподдерживающую раму с уголками по бокам и сзади. Уголки платформы располагаются на приямке и привариваются к его металлическому обрамлению. Монтаж осуществляется на конечном этапе строительства.

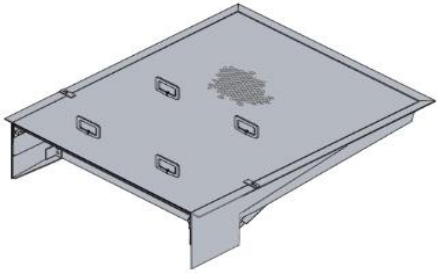

Модель C

Конструкция платформы аналогична модели W. Дополнительно имеет регулировочные болты для установки по уровню и анкеры по периметру для сварки с арматурой приямка. Позволяет осуществить заливку окончательного пола высотой до 100 мм.

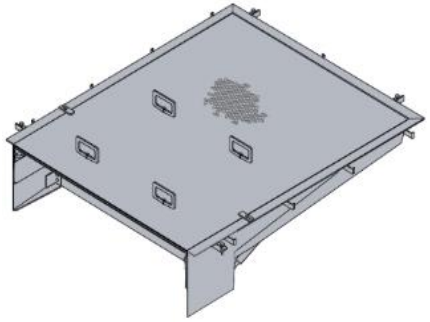

Модель B

Каркас платформы представляет собой металлическую опалубку и позволяет осуществить заливку бетона после монтажа платформы. По периметру имеются анкеры для крепления к арматуре. Не требует предварительной подготовки приямка и может быть использована на начальном этапе строительства рампы.

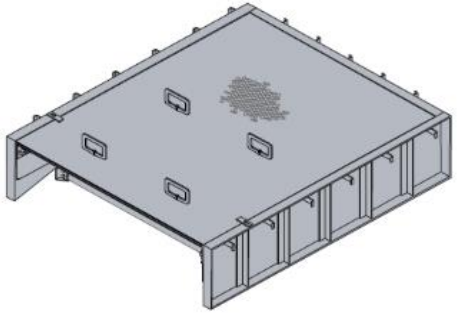

МЕХАНИЧЕСКАЯ УРАВНИТЕЛЬНАЯ ПЛАТФОРМА С ПОВОРОТНОЙ АППАРЕЛЬЮ
ALUTECH MSL

АЛЮТЕХ
Группа компаний

Стандартный комплект поставки
Динамическая нагрузка **60 кН** (6 тонн)
Длина аппарели **400 мм**
Толщина основного листа **6/8 мм**
Толщина аппарели **12/14 мм**
Пневматическая пружина
Цвета **RAL9017** (черный), **RAL7016** (серый), **RAL5002** (синий)
Рычаг управления (с фиксирующей цепью)

Модель S
Простая и быстрая установка на окончательном этапе строительства. Установка производится в подготовленный приямок. Монтаж осуществляется приваркой пластины платформы и и ловителей аппарели к обрамлению приямка.

Модель O
Обеспечивает наиболее быстрый и простой монтаж платформы после подготовки рампы (без приямка). Монтаж осуществляется приваркой пластины, ловителей аппарели и боковых секций платформы и к обрамлению рампы.

NL - заказная длина, мм
NW - заказная ширина, мм
LH - заказная высота, мм
Размер эффективной рабочей зоны
A - вверх, мм
B - вниз, мм

Дополнительные опции	Цена
Аппарель со скосами **2x125 мм**	4 069р.
Покраска в нестандартный цвет по каталогу **RAL**	5 430р.

					Модель (тип монтажа)	
NL	**NW**	**LH**	**A**	**B**	**S**	**O**
300	1 750	500	100	100	218 428р.	271 117р.
	2 000				223 136р.	297 833р.
	2 250				245 482р.	309 184р.

ПЕРЕГРУЗОЧНАЯ ПЛОЩАДКА ALUTECH PSL

АЛЮТЕХ
Группа компаний

На изображении показана перегрузочная площадка PSL со встроенной уравнительной платформой SL

Стандартный комплект поставки
Динамическая нагрузка - **60 кН** (6 тонн)
Ширина площадки - **3400 мм**
Высота площадки - **900-1400 мм** на выбор
Угол примыкания к зданию - **90°**
Цвета: **RAL9017** (черный), **RAL7016** (серый), **RAL5002** (синий)
Толщина рифленого листа - **6/8 мм**
Дополнительные опоры при длине ≥3000 мм

Заказная длина платформы, мм	Заказная высота площадки, мм
2000	900, 1000, 1100, 1200, 1300, 1400
2500	900, 1000, 1100, 1200, 1300, 1400
3000	1000, 1100, 1200, 1300, 1400
3500	1100, 1200, 1300, 1400
4000	1200, 1300, 1400
4500	1200, 1300, 1400

Дополнительные опции	Цена
Покраска в нестандартный цвет по каталогу **RAL**	23 676р.
Дополнительные опоры **при длине 2000 и 2500 мм**	25 585р.

Ширина площадки	NL	NW	Угол примыкания к фасаду здания		
			90°	45°/135°	60°/120°
3400	2 000	1 750	247 082р.	443 276р.	371 083р.
		2 000	247 082р.	443 276р.	371 083р.
		2 250	247 082р.	443 276р.	371 083р.
	2 500	1 750	268 567р.	481 821р.	403 351р.
		2 000	268 567р.	481 821р.	403 351р.
		2 250	268 567р.	481 821р.	403 351р.
	3 000	1 750	292 907р.	504 472р.	424 878р.
		2 000	292 907р.	504 472р.	424 878р.
		2 250	292 907р.	504 472р.	424 878р.
	3 500	1 750	322 232р.	530 319р.	450 690р.
		2 000	322 232р.	530 319р.	450 690р.
		2 250	322 232р.	530 319р.	450 690р.
	4 000	1 750	354 838р.	559 652р.	479 754р.
		2 000	354 838р.	559 652р.	479 754р.
		2 250	354 838р.	559 652р.	479 754р.
	4 500	1 750	387 276р.	589 347р.	508 652р.
		2 000	387 276р.	589 347р.	508 652р.
		2 250	387 276р.	589 347р.	508 652р.

NL - заказная длина площадки, мм
NW - заказная ширина платформы, мм

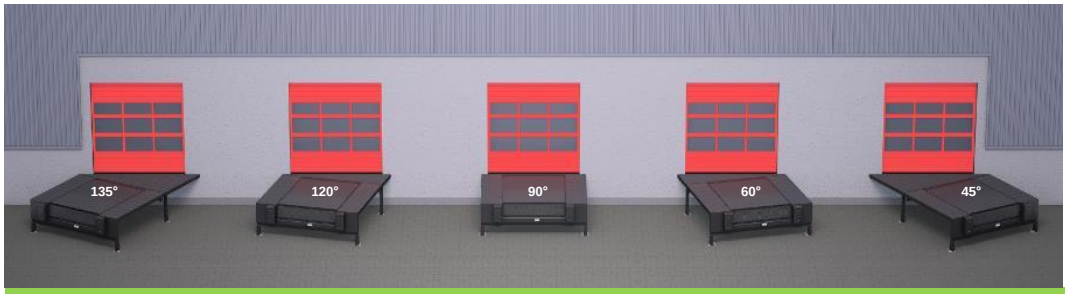

Варианты монтажа площадки под углом к фасаду здания

Внимание!

Цена площадки не включает стоимость уравнительной платформы!

В площадку встраивается платформа Alutech SL только **Модели S** соответствующего размера!

ПЕРЕГРУЗОЧНАЯ ПЛОЩАДКА ALUTECH PTL

На изображении показана перегрузочная площадка PTL со встроенной уравнительной платформой TL

Стандартный комплект поставки
Динамическая нагрузка - **60 кН** (6 тонн)
Ширина площадки - **3400 мм**
Высота площадки - **900-1400 мм** на выбор
Угол примыкания к зданию - **90°**
Цвета: **RAL9017** (черный), **RAL7016** (серый), **RAL5002** (синий)
Толщина рифленого листа - **6/8 мм**
Дополнительные опоры при длине ≥3000 мм

Заказная длина платформы, мм	Заказная высота площадки, мм
2000	900, 1000, 1100, 1200, 1300, 1400
2500	900, 1000, 1100, 1200, 1300, 1400
3000	1000, 1100, 1200, 1300, 1400
3500	1100, 1200, 1300, 1400
4000	1200, 1300, 1400
4500	1200, 1300, 1400

Дополнительные опции	Цена
Покраска в нестандартный цвет по каталогу **RAL**	23 676р.
Дополнительные опоры **при длине 2000 и 2500 мм**	25 585р.

Ширина площадки	NL	NW	Угол примыкания к фасаду здания		
			90°	45°/135°	60°/120°
3400	2 000	1 750	247 082р.	443 276р.	371 083р.
		2 000	247 082р.	443 276р.	371 083р.
		2 250	247 082р.	443 276р.	371 083р.
	2 500	1 750	268 567р.	481 821р.	403 351р.
		2 000	268 567р.	481 821р.	403 351р.
		2 250	268 567р.	481 821р.	403 351р.
	3 000	1 750	292 907р.	504 472р.	424 878р.
		2 000	292 907р.	504 472р.	424 878р.
		2 250	292 907р.	504 472р.	424 878р.
	3 500	1 750	322 232р.	530 319р.	450 690р.
		2 000	322 232р.	530 319р.	450 690р.
		2 250	322 232р.	530 319р.	450 690р.
	4 000	1 750	354 838р.	559 652р.	479 754р.
		2 000	354 838р.	559 652р.	479 754р.
		2 250	354 838р.	559 652р.	479 754р.
	4 500	1 750	387 276р.	589 347р.	508 652р.
		2 000	387 276р.	589 347р.	508 652р.
		2 250	387 276р.	589 347р.	508 652р.

NL - заказная длина площадки, мм
NW - заказная ширина платформы, мм

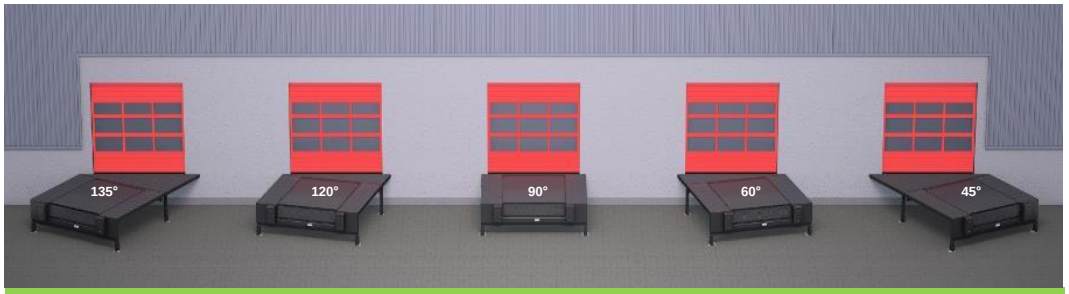

Варианты монтажа площадки под углом к фасаду здания

Внимание!

Цена площадки не включает стоимость уравнительной платформы!

В площадку встраивается платформа Alutech TL только **Модели S** соответствующего размера!

ПЕРЕГРУЗОЧНЫЙ ТАМБУР ALUTECH DH

АЛЮТЕХ
Группа компаний

Стандарт	Характеристики обшивки
Ширина - **3 400 мм**	Тип панели - **S-гофр** или **Микроволна**
Высота - **3 400 мм**	Толщина панели - **45 мм**
Крыша **наклон 5° вперед**	Стандартные цвета **сэндвич-панелей** по каталогу RAL: 9016, 8014, 8017, 9006, 7016, 6005, 5010, 3004, 1015 и цвет ADS703.
Цвет рамы **RAL9017** (черный)	
Сборная конструкция (монтаж без сварки)	Стандартные цвета **профлиста** по каталогу RAL: 1014,1015,1018,1035, 2004, 3003, 3005, 3009, 3011, 3020, 4006, 5002, 5005, 5021, 6002, 6005, 7004, 7005, 7024, 8017, 9002, 9003, 9006, 9010.
	Возможность поставки профлиста другого цвета уточняется **по запросу.**

Наименование	Заказная длина	90° к зданию	45°/135° к зданию	60°/120° к зданию
Перегрузочный тамбур, без обшивки	2 000	98 643р.	133 611р.	136 373р.
	2 500	129 379р.	156 973р.	160 292р.
	3 000	195 538р.	214 669р.	270 110р.
	3 500	211 983р.	267 931р.	293 523р.
	4 000	242 263р.	351 979р.	325 095р.
	4 500	по запросу		

Наименование	Заказная длина	90° к зданию	45°/135° к зданию	60°/120° к зданию
Перегрузочный тамбур, с обшивкой профлистом	2 000	128 051р.	210 096р.	182 829р.
	2 500	197 680р.	287 368р.	259 975р.
	3 000	358 291р.	524 624р.	449 110р.
	3 500	404 154р.	583 147р.	506 979р.
	4 000	448 124р.	620 807р.	541 791р.
	4 500	по запросу		

Наименование	Заказная длина	90° к зданию	45°/135° к зданию	60°/120° к зданию
Перегрузочный тамбур, с обшивкой сэндвич-панелями	2 000	290 584р.	449 559р.	395 848р.
	2 500	392 785р.	575 482р.	512 604р.
	3 000	450 544р.	659 890р.	582 199р.
	3 500	512 277р.	736 071р.	647 109р.
	4 000	552 788р.	788 192р.	685 895р.
	4 500	по запросу		

Дополнительные опции*	Цена
Специальная ширина < 3400 мм (min 3300 мм)	0р.
Специальная ширина > 3400 мм (max 3500 мм)	4 216р.
Специальная высота < 3400 мм (min 3200 мм)	0р.
Специальная высота > 3400 мм (max 3600 мм)	4 216р.

*Для тамбура с обшивкой стоимость сообщается **по запросу.**

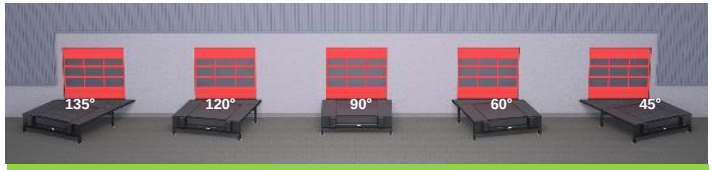

Варианты монтажа тамбура под углом к фасаду здания

На изображении показан перегрузочный тамбур без обшивки совместно с площадкой и уравнительной платформой

На изображении показан перегрузочный тамбур с обшивкой из сэндвич-панелей совместно с площадкой, уравнительной платформой и герметизатором проема

Варианты обшивки тамбура DH

Сэндвич-панель

Профлист

Примечания: Стоимость тамбура с обшивкой из сэндвич-панелей с цветом "под дерево" сообщается **по запросу**.

Примечание: Возможность поставки обшивки из профлиста нестандартного цвета уточняется **по запросу.**

Покраска **сэндвич-панелей** в нестандартный цвет по каталогу RAL (только наружная сторона)			
Заказная длина	**90° к зданию**	**45°/135° к зданию**	**60°/120° к зданию**
2 000	54 318р.	103 441р.	81 477р.
2 500	67 071р.	115 721р.	95 718р.
3 000	79 824р.	129 183р.	108 636р.
3 500	92 813р.	142 644р.	121 696р.
4 000	105 566р.	156 578р.	134 024р.
4 500	по запросу		

ДОПОЛНИТЕЛЬНОЕ ОБОРУДОВАНИЕ ALUTECH

АЛЮТЕХ
Группа компаний

БАМПЕР И ПЛАСТИНЫ

Наименование	Описание	Арикул	Цена за шт.
Резиновые бамперы	Размер - **500x250x100 мм**.	DB502010	11 098р.
Пластина монтажная	Размер - **500x250 мм**, **окрашенная сталь**, цвет - **черный**.	MP502510	9 426р.
Пластина защитная	Размер - **470x230 мм**, толщина - **15 мм**, **оцинкованная сталь**.	SP502510	13 759р.

DB502010 MP502510 SP502510

НАПРАВЛЯЮЩИЕ ДЛЯ КОЛЕС

Наименование	Описание	Арикул	Цена за пару
Направляющие для колес	Модель для крепления анкерами **1500 мм**, цвет - **сигнально желтый**.	WG	65 110р.

ОСВЕТИТЕЛЬНЫЙ ПРОЖЕКТОР

Наименование	Описание	Арикул	Цена за шт.
Светодиодный прожектор	Потребляемая мощность лампы - **30 Вт**. Подвижный кронштейн.	LED-DL	23 181р.

ДАТЧИК ПОЛОЖЕНИЯ СЕКЦИОННЫХ ВОРОТ

Наименование	Описание	Арикул	Цена за шт.
Датчик положения секционных ворот	Фотоэлектрический датчик. Блокирует уравнительную платформу при закрытых воротах.	SDP	10 086р.

КОМПЛЕКТ УПЛОТНИТЕЛЕЙ ДЛЯ УРАВНИТЕЛЬНЫХ ПЛАТФОРМ
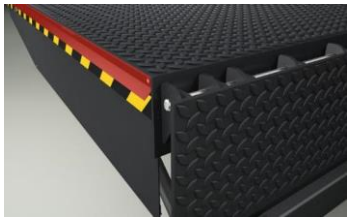
Наименование	Описание	Арикул	Цена за шт.
Комплект боковых уплотнителей (до 2500 мм)	Для установки на уравнительных платформах длиной до 2500 мм включительно. Герметизирует пространство между боковыми стенками платформы и приямком. Материал - термоэластопласт.	SSK-1	2 495р.
Комплект боковых уплотнителей (свыше 2500 мм)	Для установки на уравнительных платформах длиной свыше 2500 мм. Герметизирует пространство между боковыми стенками платформы и приямком. Материал - термоэластопласт.	SSK-2	4 492р.
Задний уплотнитель	Для установки на уравнительныйх платформах любой ширины. Герметизирует пространство между задней стенкой платформы и приямком. Материал - армированный ПВХ 3 мм.	RS	5 658р.